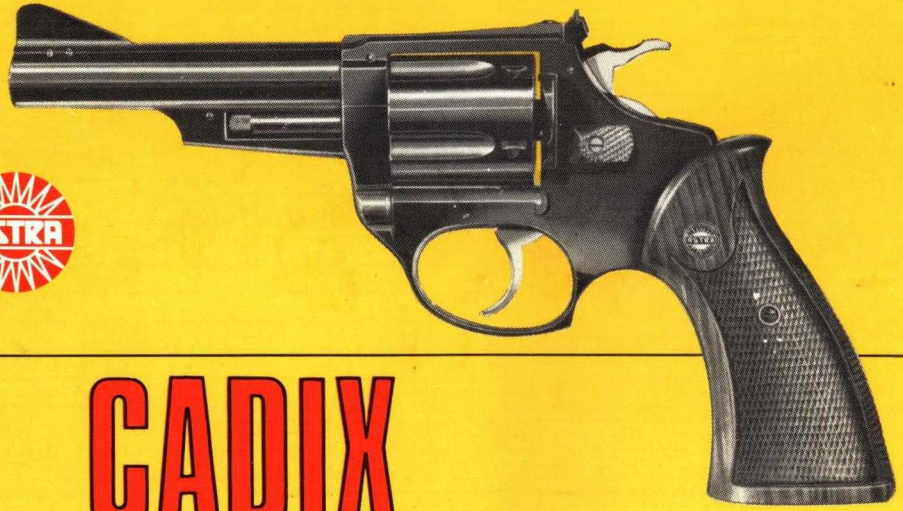

ASTRA

CADIX

REVOLVER CADIX

El revólver Astra, Modelo Cadix, es un arma de gran precisión fabricada con excelentes materiales y modernas técnicas. Su poco peso y reducido tamaño, junto con la variedad de calibres y longitudes de cañón con que se suministra, hacen que sea un arma adaptable tanto a fines deportivos como a defensa personal y dotación de fuerzas de policía.

Se trata de un revólver de doble acción, con cilindro de desplazamiento lateral y extractor simultáneo de vainas.

Los modelos con cañones de 4" y 6" de longitud están dotados de un alza de desplazamiento tanto vertical como horizontal y de cachas sobredimensionadas para que el arma pueda empuñarse con mayor comodidad.

Todos los modelos van provistos de un anillo regulador que permite graduar la presión del percutor.

Normalmente, el revólver Cadix se presenta en acabado pavonado equipado con cachas de madera.

INSTRUCCIONES PARA SU USO

Presione para adelante el pestillo que lleva el armazón al lado izquierdo y haga bascular al cilindro.

Cargue el arma y haga girar nuevamente el cilindro hasta que encaje en su alojamiento.

ASTRA
CADIX

Una vez en disposición de hacer fuego los disparos pueden realizarse en doble o en simple acción.

En el tiro en doble acción, estando el martillo del revólver abatido se hace presión sobre el disparador llevándolo hacia atrás. Esto dará lugar a que el martillo se levante y el cilindro gire hasta colocar un cartucho en posición de percusión. Al continuar la presión hasta el final del curso del disparador, el martillo cae y percute en el cartucho, produciéndose el disparo. Presionando en igual forma sobre el disparador para cada nuevo disparo, se consigue la máxima rapidez en la ejecución del tiro.

Sin embargo, se obtienen mejores resultados en precisión cuando se realiza el tiro en simple acción. Para ello, antes de efectuar cada disparo debe montarse el martillo a mano. Bastará entonces una ligera presión sobre el disparador para que se produzca el disparo.

Para el tiro en simple acción es importante observar los siguientes consejos:

1. El tirador debe colocarse en una posición natural y cómoda con los pies ligeramente separados.

2. El revólver debe sujetarse firmemente, pero sin crispar la mano.

3. Los elementos de puntería del arma deben alinearse correctamente con el blanco. Para ello, la parte superior del punto de mira debe quedar a la altura del borde superior del alza y con la misma luz a ambos lados del punto de mira.

4. La presión sobre el disparador debe hacerse uniforme y suavemente, procurando que en el momento del disparo la alineación alza-punto de mira-blanco sufran la mínima variación posible.

Si a pesar de una alineación perfecta no se obtienen los blancos deseados, puede modificarse la posición del alza mediante un tornillo lateral que permite las correcciones a derecha e izquierda y otro vertical para cuando las modificaciones han de efectuarse en altura. Sin embargo, no es recomendable efectuar correcciones en el alza mientras que el tirador no se encuentre familiarizado con el revólver.

Para extraer los cartuchos o vainas del cilindro dirija el revólver hacia arriba y presione la barra del extractor hasta el fondo.

CUIDADOS DEL ARMA

Para el perfecto funcionamiento del arma es importante usar una munición apropiada, procedente de fábricas de prestigio.

Es necesario, igualmente, limpiar el cañón y las recámaras después de disparar. Utilice para ello la baqueta que se suministra con el arma provista de un trapo empapado en un disolvente. Una vez limpio el cañón y las recámaras es necesario eliminar el disolvente.

Dos o tres veces al año es aconsejable verter algunas gotas de aceite por la abertura que existe entre el percutor y el armazón para que los mecanismos interiores del revólver queden suficientemente engrasados.

No es recomendable el realizar disparos en vacío, es decir, sin munición, ya que ello puede dañar la aguja percutora.

Guarde siempre el revólver ligeramente engrasado en un lugar seco.

NORMAS DE SEGURIDAD

Toda arma de fuego debe de ser manejada con cuidado para evitar accidentes.

Siga los consejos que le damos a continuación hasta que se hayan convertido en un hábito:

1. Cuando tome un arma o se la entreguen acostúmbrese siempre a comprobar si está cargada.
2. Mientras no se tenga el propósito de disparar mantenga el revólver sin amartillar y el dedo índice fuera del guardamonte.
3. Aunque sepa que está descargada, nunca apunte el arma hacia personas u objetos.
4. Evite el disparar contra superficies planas y duras o contra el agua, ya que el proyectil puede adquirir una trayectoria inesperada.
5. Asegúrese de que el cañón del revólver está libre de obstrucciones antes de hacer fuego.
6. Descargue el arma cuando no esté en uso.

CADIX REVOLVER

The Astra revolver model Cadix is a gun of great precision manufactured with excellent materials and modern techniques. Its light weight and compact size together with a wide choice of calibers and barrel lengths make it ideal for sport, defense and police use.

The Cadix features double action mechanism, swing-out cylinder and simultaneous ejection.

Models with 4" and 6" barrel have adjustable rear sight in both senses, vertical and horizontal, and oversized grips for more comfortable holding.

All models have a regulation ring that allows adjustment of the pressure of the main spring.

Standard finish of the Cadix revolver is blue with checkered wooden grips.

INSTRUCTIONS FOR ITS SERVICE

Push thumbpiece located on the left side of the frame, forward and swing the cylinder out.

Insert the cartridge and snap the cylinder back into place.

Once the gun is loaded it can be fired either double or single action.

In the double action shooting, with the hammer in position of rest you press on the trigger taking it backwards. This will cause the hammer to rise and the cylinder to swing till placing the bullet in position of percussion. When the pression con-

tinues up to the end of the trigger course the hammer falls and percusses on the cartridge, producing the firing. Pressing in this way for each firing you will obtain the greatest speed in the performing of the shooting.

Yet better aiming results are obtained in single action shooting. In this type of shooting the hammer must be cocked with the thumb. Then the gun may be fired, exerting gradual pressure on the trigger.

In single action shooting it is important to observe the following rules:

1. The shooter should be in a comfortable natural position with feet apart.

2. The revolver should be held firmly but without contracting the hand.

3. Sights should be correctly aligned with target. The top of the front sight should be even with the top of rear sight notch with equal light showing on both sides of the front sight.

4. Trigger pressure should be applied gently and uniformly carefully keeping the sights aligned with target at the instant of firing.

If in spite of a perfect sight alignment you note that the aims obtained are not exact, it may be necessary to adjust the sights. A lateral adjustment screw is provided to correct error in shooting to the left or to the right and a vertical one to change elevation. No alteration should be made in the rear sight leaf until one is quite familiarized with the revolver.

MAINTENANCE

Always use ammunition made by a reputable factory. Handloaded ammunition is not recommended.

After firing it is advisable to clean the barrel and cylinder chambers with a cleaning rod, fitted with a rag duly wet in solvent. Once the barrel and the chambers are clean the solvent must be eliminated.

Oil inside parts of the revolver two or three times per year by dropping a few drops of gun oil into the hammer slot.

It is not recommended that the revolver should be «dry fired» as the firing can be damaged.

Keep the revolver coated with a thin film of light oil and stored in a dry place.

SAFETY PRECAUTIONS

All guns should be handled with extreme care to prevent accidents.

Observe the following safety rules until they become second nature:

1. When picked up or accepted from another individual a gun must always be checked first to see if it is loaded.

2. Do not cock the gun or insert the finger in the trigger guard until you are ready to shoot.

3. Do not aim the revolver at anything you do not intend to shoot.

4. Do not shoot a bullet at a flat hard surface or water.

5. Be sure the barrel is free from all obstructions before firing.

6. Unload guns when not in use.

datos técnicos
technical data

Calibres **Calibers**	Longitud del cañón **Barrel length**	Longitud total **Overall length**	Peso total sin munición **Weight without ammunition**	Capacidad del cilindro **Cylinder capacity**
.22 LR .22 Magnum	51 mm. (2") 102 mm. (4") 152 mm. (6")	165 mm. (6 1/2") 225 mm. (8 9/10") 275 mm. (10 8/10")	650 grs. (22,83 oz.) 730 grs. (25,64 oz.) 800 grs. (28,10 oz.)	9
.32 S&W Long	51 mm. (2") 102 mm. (4") 152 mm. (6")	165 mm. (6 1/2") 225 mm. (8 9/10") 275 mm. (10 8/10")	600 grs. (21,07 oz.) 680 grs. (23,88 oz.) 730 grs. (25,64 oz.)	6
.38 Special	51 mm. (2") 102 mm. (4") 152 mm. (6")	169 mm. (6 7/10") 229 mm. (9") 279 mm. (11")	610 grs. (21,42 oz.) 690 grs. (24,23 oz.) 740 grs. (25,99 oz.)	5

MODELOS DE LUJO

El revólver CADIX puede también suministrarse con los siguientes acabados: cromado, grabado a buril y damasquinado en oro.

DELUXE MODELS

The Cadix revolver is also available with the following finishes: chromed, engraved and gold damascened.

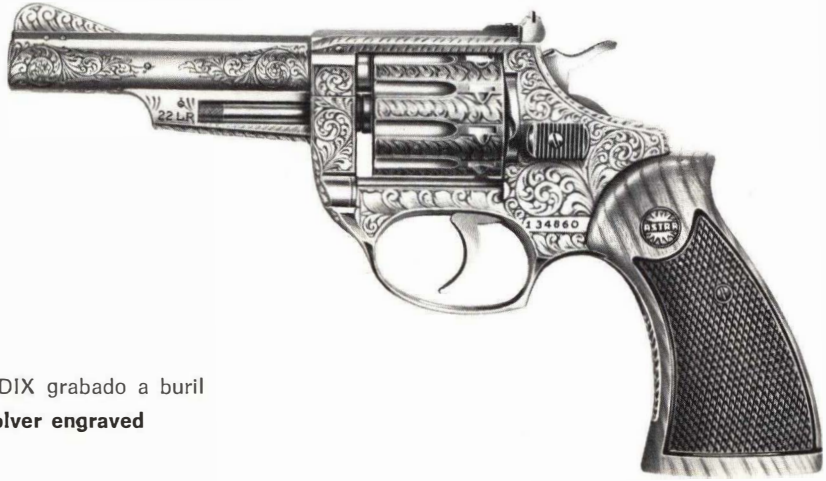

Revólver CADIX grabado a buril

A Cadix revolver engraved

NOMENCLATURA

Rc 1 Armazón
Rc 2 Soporte basculante
Rc 3 Cilindro con extractor y pasadores
Rc 5 Cañón
Rc 6 Percutor
Rc 7 Disparador
Rc 9 Bulón
Rc 10 Pestillo
Rc 11 Tope del cilindro
Rc 12 Corredera
Rc 13 Levante
Rc 14 Tapa lateral
Rc 15 Punto de mira
Rc 16 Biela del disparador
Rc 18 Biela del cilindro
Rc 19 Alza
Rc 20 Corredera del alza
Rc 21 Chapilla para el tornillo elevador del alza
Rc 22 Bulón de cierre
Rc 23 Aguja percutora
Rc 25 Pasador de la aguja percutora
Rc 28 Pasador del punto de mira
Rc 29 Pasador del bulón de cierre
Rc 32 Pasador del cañón
Rc 33 Pasador del levante
Rc 34 Pasador de la biela del disparador
Rc 37 Guia del muelle del bulón
Rc 38 Tornillo de sujeción del alza
Rc 39 Aguja central
Rc 41 Tope del muelle del extractor
Rc 43 Tornillo reglable del alza
Rc 44 Tornillo elevador del alza
Rc 45 Tornillo del pestillo
Rc 46 Tornillo izquierdo de sujeclón de la tapa
Rc 47 Tornillo derecho e inferior de sujeción de la tapa
Rc 49 Tornillo superior de sujeción de la tapa
Rc 50 Varilla del muelle del percutor
Rc 55 Barrita del extractor
Rc 58 Muelle del bulón
Rc 59 Muelle del levante
Rc 60 Muelle del bulón de clerre
Rc 61 Muelle de la aguja percutora
Rc 62 Muelle del alza
Rc 63 Muelle del tope del cilindro
Rc 64 Muelle del extractor
Rc 65 Muelle de la aguja central
Rc 66 Muelle de la biela del cilindro
Rc 67 Muelle de la corredera
Rc 68 Muelle del percutor
Rc 69 Cacha derecha
Rc 70 Anillo de regulación
Rc 71 Tornillo de sujecion de cachas
Rc 72 Cacha izquierda

Sujeto a modificaciones sin previo aviso.

NOMENCLATURE

Rc 1 Frame
Rc 2 Crane
Rc 3 Cylinder with extractor and pins
Rc 5 Barrel
Rc 6 Hammer
Rc 7 Trigger
Rc 9 Bolt
Rc 10 Thumbpiece
Rc 11 Cylinder stop
Rc 12 Rebound slide
Rc 13 Sear
Rc 14 Slide plate
Rc 15 Front sight
Rc 16 Trigger lever
Rc 18 Hand
Rc 19 Rear sight leaf
Rc 20 Sight slide
Rc 21 Screw plate of rear sight leaf elevator
Rc 22 Locking bolt
Rc 23 Firing pin
Rc 25 Firing pin retaining pin
Rc 28 Front sight pin
Rc 29 Locking bolt pin
Rc 32 Barrel pin
Rc 33 Sear pin
Rc 34 Trigger lever pin
Rc 37 Bolt plunger
Rc 38 Sight leaf screw

Subject to modifications without notice.

Rc 39 Central pin
Rc 41 Extractor rod collar
Rc 43 Windage screw
Rc 44 Elevator screw
Rc 45 Thumbpiece screw
Rc 46 Flat head sideplate screw
Rc 47 Front inner sideplate screw
Rc 49 Top sideplate screw
Rc 50 Hammer strut
Rc 55 Extractor rod
Rc 58 Bolt spring
Rc 59 Sear spring
Rc 60 Locking bolt spring
Rc 61 Firing pin spring
Rc 62 Sight slide spring
Rc 63 Cylinder stop spring
Rc 64 Extractor spring
Rc 65 Center pin spring
Rc 66 Hand torsion spring
Rc 67 Rebound slide spring
Rc 68 Hammer spring
Rc 69 Right grip
Rc 70 Regulation ring
Rc 71 Holder grip screw
Rc 72 Left grip

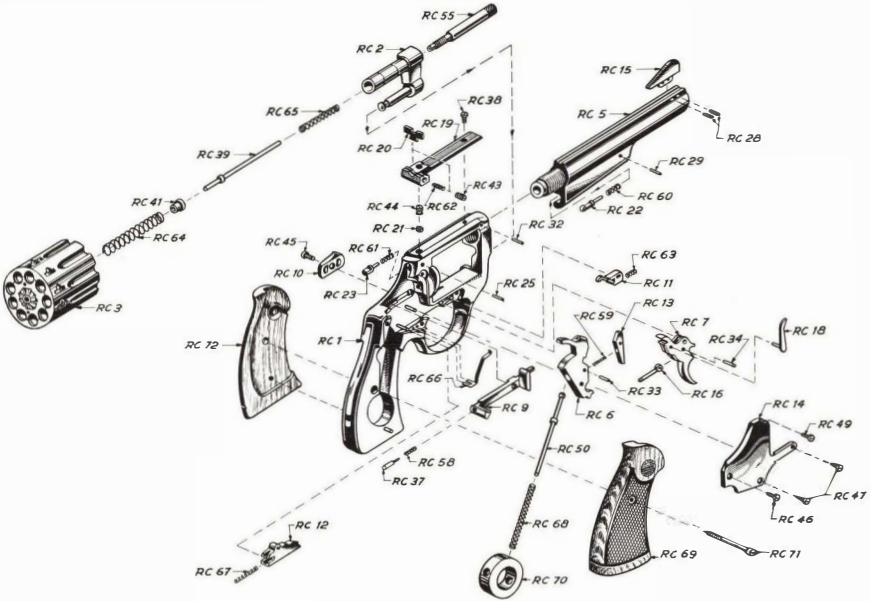

FUNDAS DE CUERO - LEATHER HOLSTERS

Modelo «AM», color marrón

«AM» Model, brown colour

Modelo "BI", color vaqueta natural

"BI" Model tan colour

Modelo «SO», color vaqueta natural

«SO» Model, tan colour

Al efectuar el pedido de fundas indique el modelo y longitud de cañón del arma.

On holsters orders be sure to specify the model and barrel length of gun.

ASTRA - UNCETA Y CIA., S.A.

P. O. BOX 3 · GUERNICA (SPAIN)

gráficas valdés - bilbao-2